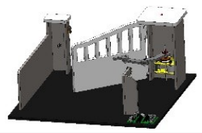	**Séquence 12 Comment accéder à un espace clos ?**	**4ème……**
	Activité 12.2 : Comment s'effectue le mouvement d'ouverture du portail ? **Document Réponse** Groupe : _____ Prénoms : _____	Date : _____

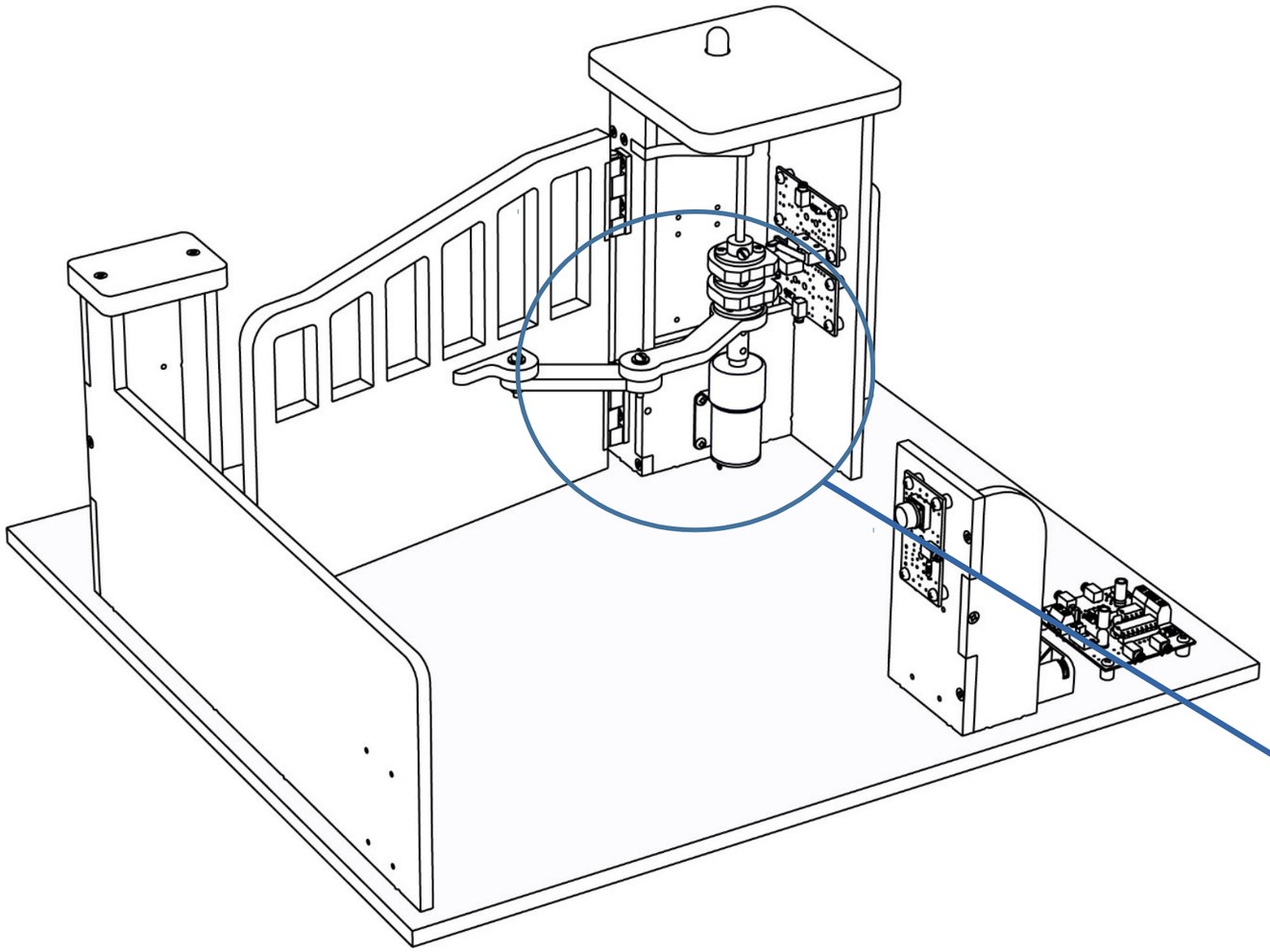

Légende :

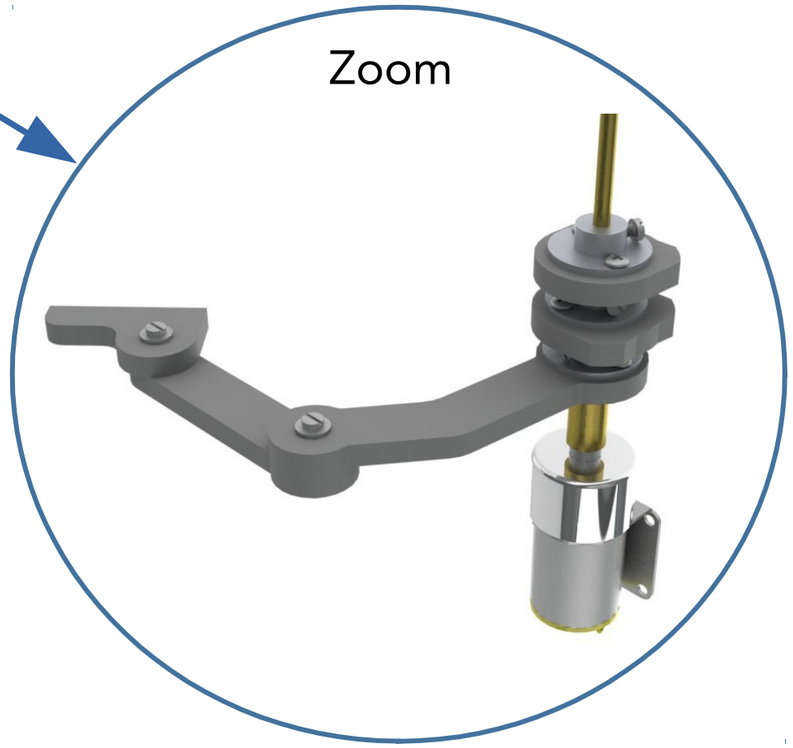

Titre : ……

Compétences évaluées	Objectifs (déclinaisons)	Auto Eval°	Eval° Prof
Communiquer à l'aide d'outils adaptés (schéma)	Je comprends et sais expliquer la structure et le fonctionnement d'un objet		
Travailler en groupe	Je prends part à la production finale		
Interpréter / Raisonner / Analyser	Je suis capable d'identifier des fonctions assurées par un objet technique		